REVISÕES / REVISIONS			
REV	DESCRIÇÃO/DESCRIPTION	DATA/DATE	NOME/NAME

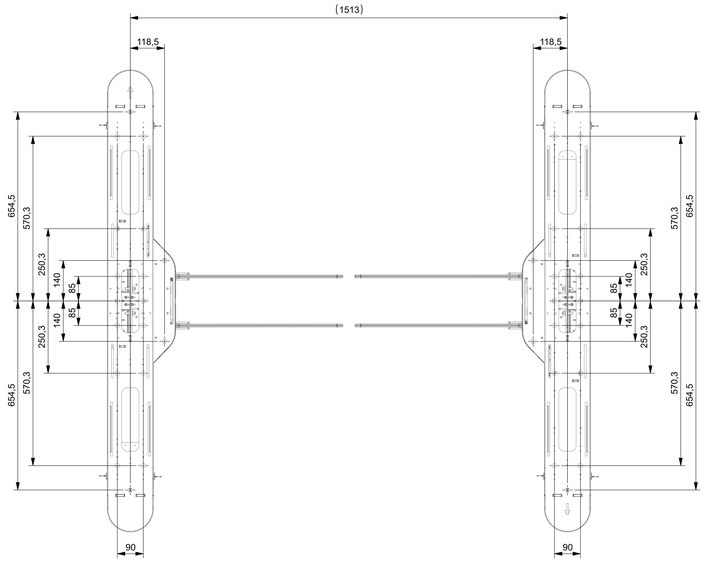

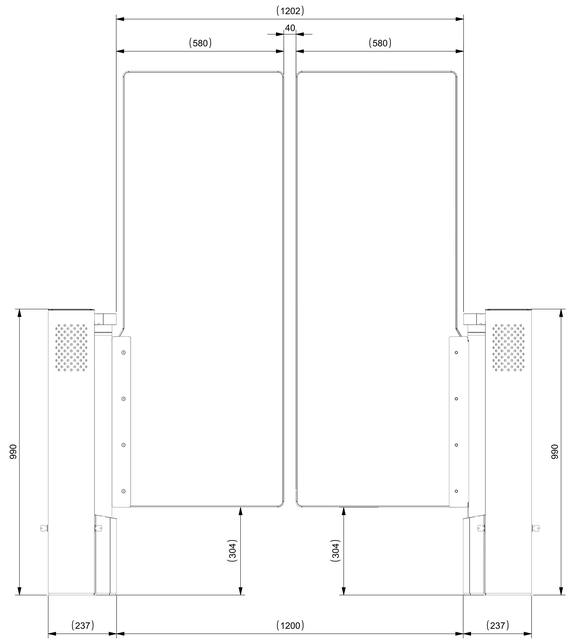

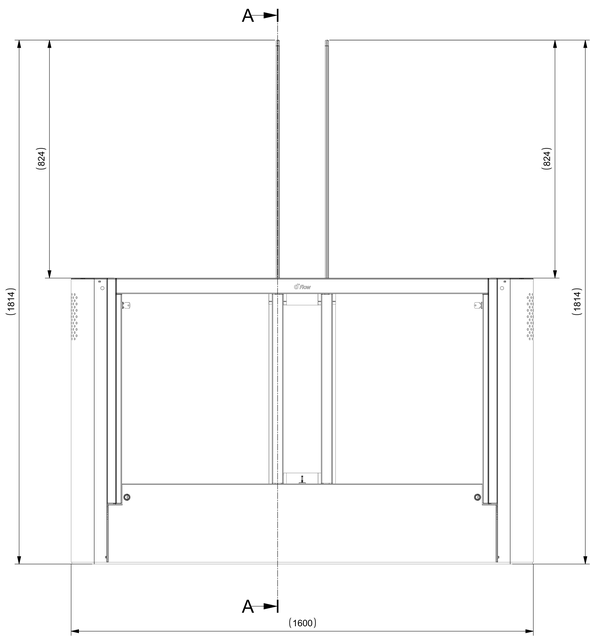

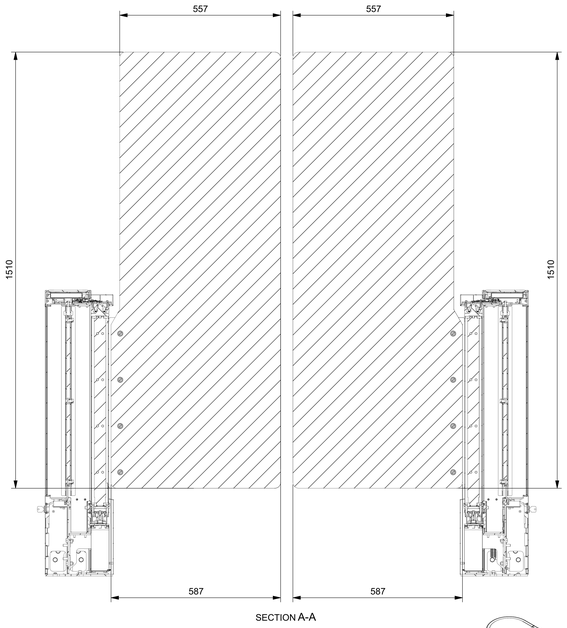

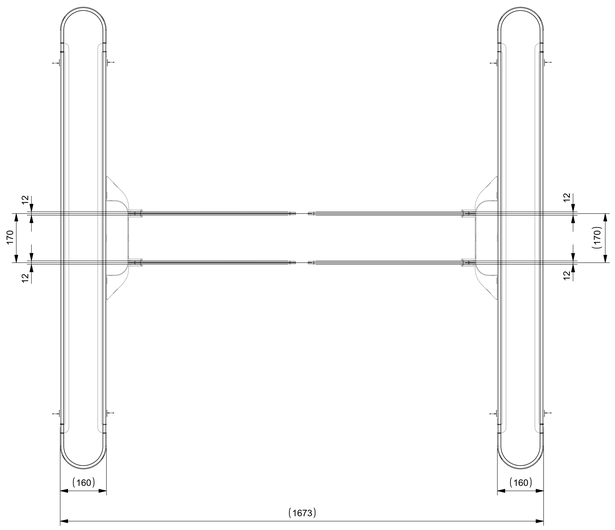

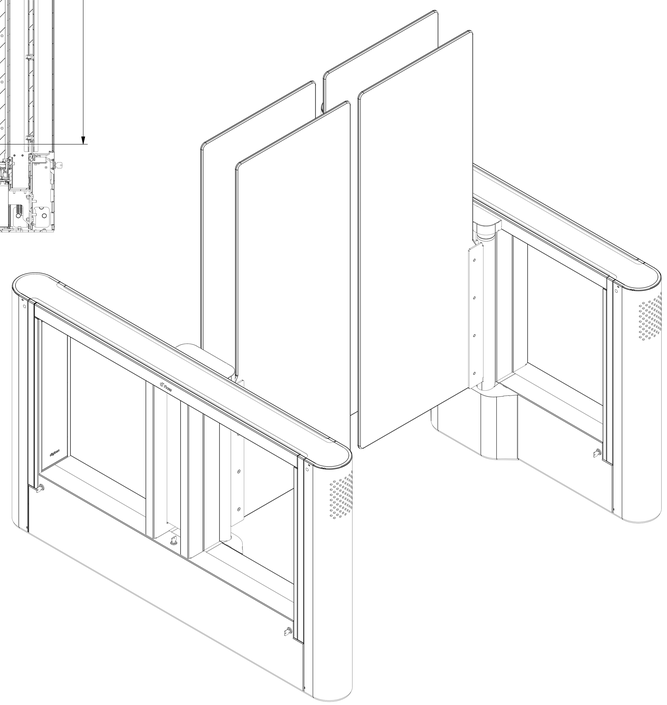

NOTAS / NOTES:

1- ARREDONDAR ARESTAS VIVAS (0.2-0.5mm)
ROUND SHARP EDGES (0.2-0.5mm)
2- AS COTAS ASSINALADAS COM OBLONGO OU QUE POSSUEM TOLERÂNCIAS ESPECÍFICADAS DEVEM SER INSPECIONADAS PARA CONTROLE DE PRODUÇÃO, POIS SÃO FUNCIONAIS.
(DIMENSIONS MADE WITH OBLONG OR THAT HAVE SPECIFIED TOLERANCES MUST TO BE INSPECTED FOR PRODUCTION CONTROL, BECAUSE THEY ARE ARE FUNCTIONAL).
3- PEÇA ISENTA DE REBARBAS.
(PART EXEMPTS OF SHARP EDGES).
4- DIMENSIONAL: OBTIDO APÓS TRATAMENTO SUPERFICIAL.
(DIMENSIONS OBTAINED AFTER SUPERFICIAL FINISH).
5- DIMENSÕES EM MILIMETROS.
(DIMENSIONS IN MILIMETERS)
6- COTAS SEM TOLERÂNCIA, CONSULTAR NA TABELA LATERAL.
(DIMENSIONS WITHOUT TOLERANCE, SEE SIDE TABLE)

| | | |